Wikov MGI a.s.
Zbečník 356
549 31 Hronov
Чешская Республика
T: +420 491 488 411
F: +420 491 488 412

E: mgi@wikov.com
www.wikov.com

Виков – Редукторные системы
пр-д Патона, д.10, офис 1
170039 Тверь
Россия
T: +7 (910) 640-24-54

E: stolyar@wikov-gs.ru

Производство Wikov - оборудование

Wikov разрабатывает, изготавливает, поставляет редукторы и оказывает сервисные службы для обширного портфолио приводов для производства рельсового транспорта. Предлагаем решения приводов, которые полностью соответствует специфическим требованиям данного направления промышленности, включая эксплуатацию в условиях экстремально-низких температур.

В короткие сроки разрабатываем, изготавливаем и проводим испытания пр ототипов редукторов. Наш успех основывается на опыте, передаваемом в течение уже 135 лет, международной команде специалистов, занимающейся разработкой приводов и самой современной технологии производства. Эти три главные основы позволяют компании Wikov разрабатывать и изготавливать для Вас привода и редукторы, решение которых не только максимально соответствуют Вашей продукции, но и значительно повышает её функциональные и экономические параметры.

WIKOV

The Essence of Engineering

IRIS Certification

Редукторы рельсового транспорта

Передовые решения приводов для производства рельсового транспорта

WIKOV.COM

WIKOV

01

ЛЕГКИЙ РЕЛЬСОВЫЙ ТРАНСПОРТ

- **Трамваи с полностью низким полом**
- **Трамваи с частично низким полом**
- **Трамваи с полностью высоким полом**
- **Tram-trains**

02

МЕТРО & ПРИГОРОДНЫЕ ПОЕЗДА

- **Метро**
- **Пригородные электропоезда**
- **Дизельные пригородные поезда**

03

ЛОКОМОТИВЫ

- **Электрические локомотивы**
- **Дизель-электрические локомотивы**
- **Дизельные локомотивы**

04

ИНОЙ ОБЩЕСТВЕННЫЙ ТРАНСПОРТ

- **Монорейл**
- **Троллейбусы**
- **Гибридные автобусы и электробусы**

Редуктор электрической локомотивы

Редуктор вагона метро

WIKOV - THE ESSENCE OF ENGINEERING

- Гибкий в разработках и поставках
- Экстремально-быстрый в разработке прототипов
- От одного пр ототипа к серийному изготовлению
- Собственное техническое know-how
- Традиция изготовления с 1918 года
- Самые современные технологии изготовления
- Комплектное решение привода (редуктор, муфты,тяговой мотор, тормоза)
- Уникальный испытательный стенд с мощностью до 1.4 MW и симуляцией нагрузки до 300 м.с
- Специальная крио-камера для испытания приводов в условиях экстремально-низких температур
- Уникальные бесконтактные уплотнения
- Пост-гарантийный сервис, включая ремонты, профилактические осмотры, инспекции и генеральные ремонты

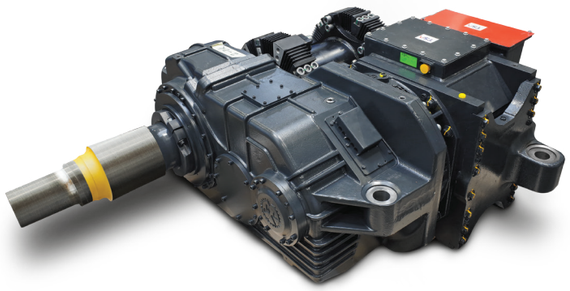

Комплектный привод пригородного электропоезда

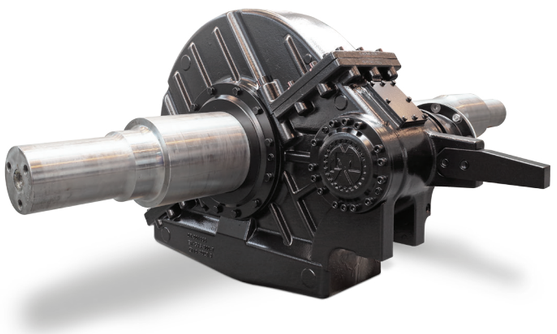

Редуктор вагона метро или пригородного электропоезда

Решения для трамваев, метро, пригородных поездов, локомотивов и иного общественного транспорта

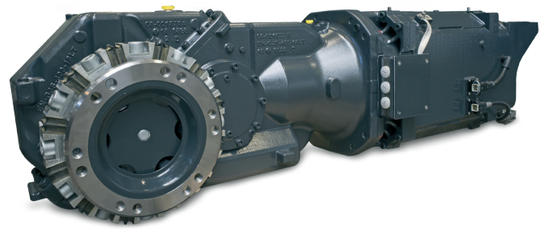

Комплектный привод трамвая с полностью низким полом

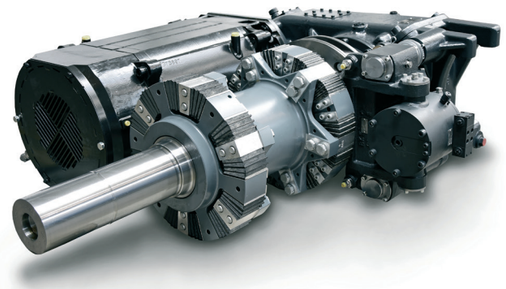

Комплектный привод трамвая с частично низким полом

Редуктор троллейбуса

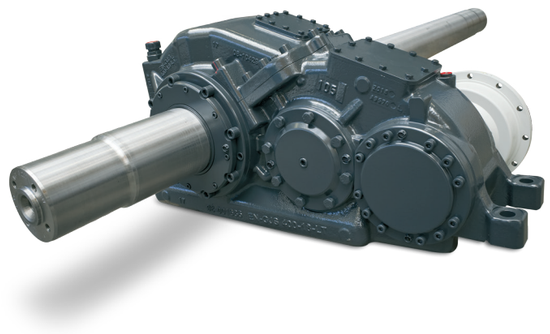

Редуктор трамвая с полностью низким полом