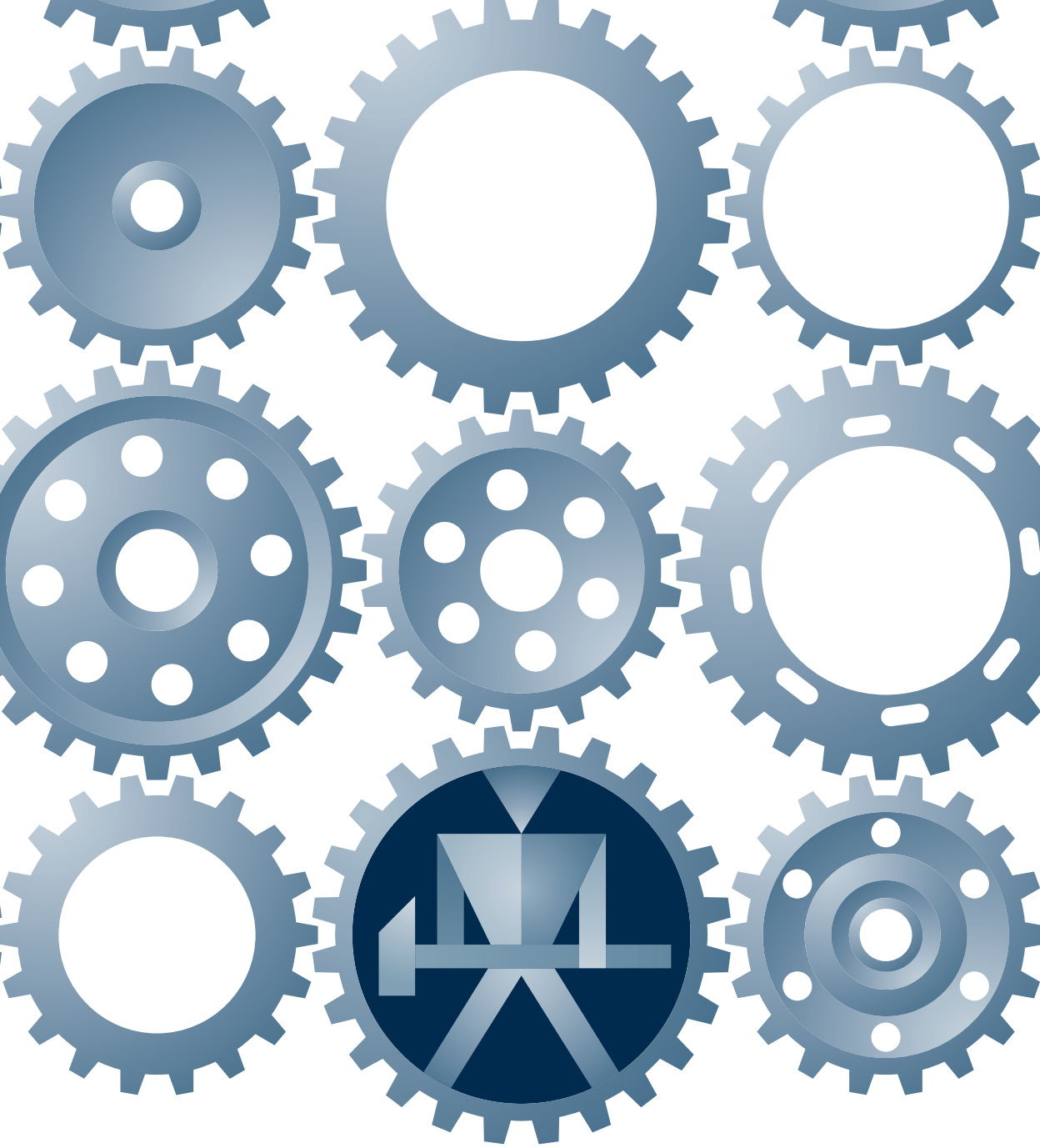

WIKOV

The Essence of Engineering

Die Firma Wikov ist seit mehr als 130 Jahren im Maschinenbau tätig, dessen Erfahrungen von Generation zu Generation weitergegeben werden. Seit über 100 Jahren beschäftigen wir uns mit der Herstellung von Zahnrädern und mechanischen Getrieben.
Die Kombination von modernen Fertigungsverfahren und einer langjährigen Erfahrung in der Antriebstechnik ermöglicht es Wikov, Produkte mit herausragenden konstruktiven Lösungen und technischen Eigenschaften herzustellen.

Wikov – The Essence of Engineering

Kundenspezifische Lösungen

Flexibilität in Konstruktion und Lieferung

Schneller Prototypenbau

Innovativ, Effizient, Zuverlässig

Geschichte

2012
Wikov Sázavan s.r.o.

2005
Wikov Gear s.r.o

2004
Orbital 2 Ltd

2004
Eintritt der Gesellschaft Wikov in Škoda Gear s.r.o.

2002
Škoda Gear s.r.o.

1992
Škoda Ozubená kola s.r.o.

1918
Škoda
Továrna ozubených kol

1859
Škoda Betriebe

2004
Wiedereinführung der Marke Wikov
Wikov Industry a.s.

1945
Verstaatlichung der Firma (Agrostroj Prostějov)

1918
Wichterle-Kovářík
Wikov

1878
Wichterle-Procházka

2004
Wikov MGI a.s.

2002
Eintritt der Gesellschaft Wikov in ČKD Hronov a.s.

1991
ČKD Hronov a.s.

1965
ČKD Hronov

1945
Verstaatlichung der Firma

1898
Mach a Fišer

1884
František Pázler

1994
Sázavan Strojírny s.r.o.

1991
Sázavan Strojírny a.s.

1945
Verstaatlichung der Firma

1939
Sázavan –
Bata Werk

Wikov 100th Anniversary

zuverlässigkeit

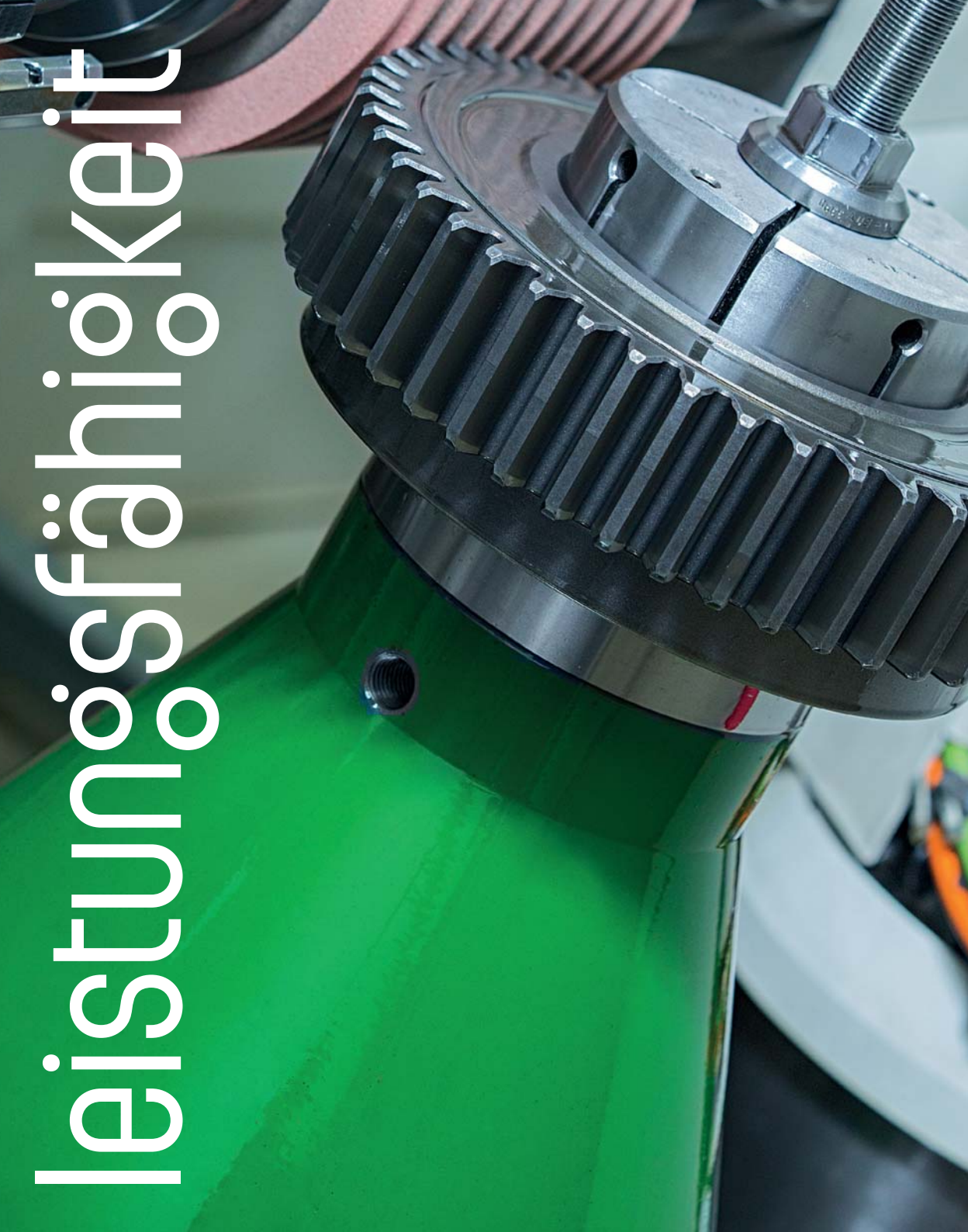

leistungsfähigkeit

Technologie

Verzahnungen

Herstellung von Zahnrädern (Wälzfräsverfahren) mit Außenverzahung bis Durchmesser 3 500 mm, Modul 32; mit Innenverzahung bis Durchmesser 2 400 mm (2 650 mm), Modul 25

Herstellung von geschliffenen Zahnrädern mit Außen- und Innenverzahnung bis Durchmesser 2 800 mm, Modul 34

Herstellung von Spiralverzahnungen (geläppt oder HPG), Verfahren Klingelnberg bis Durchmesser 1 150 mm, Modul 17

Wellen, Gehäuse und Rotation symmetrische Teile

Herstellung von Wellen bis Durchmesser 940 mm und Längen bis 3 800 mm (geschliffen 3 000 mm)

Bearbeitung von Gehäusen mit den Abmessungen (12 000 x 3 600 x 1 900) mm und mit max. Stückgewicht 8 000 kg

Herstellung von Flansch-Komponenten bis Durchmesser 3 300 (5 000) mm und Längen 2 900 (2 000) mm

Wärmebehandlung

Einsatzhärten, max. Abmessung der Charge d x h / 2 000 x 2 500 mm, max. Einsatzgewicht 8 000 kg

Abschrecken, 2 Ölbäder mit 35 000 und 80 000 Liter, Abschreckmedium Durixol W72

Anlassen, max. Rad Durchmesser 1 200 mm, max. Rad Breite 250 mm, min. Rad Durchmesser 350 mm, max. Stückgewicht 900 kg

Gas Nitrieren, max. Abmessung der Charge d x h / 750 x 1 200 mm, max. Stückgewicht 1 100 kg

Qualitätskontrolle und Prüfverfahren

Chemische Analyse - Spectrotest

Mechanische Prüfungen - Zug- und Kerbschlagversuch

Innen liegende Fehler - Ultraschallprüfung – Krautkammer USM 35XS

Außen liegende Fehler - Magnetpulverrissprüfung

Messen von Geometrien - Wenzel 3020-40 und Merlin 1100

Messen von Verzahnungs-Geometrien - Klingelnberg P100 und P300

Wärmebehandlungs-Dokumente

- Härte
- Härtetiefe
- Micro-Gefügestruktur der Härteschicht

Schleifbrandprüfung – Rollscan 300

Getriebe Prüfstands Läufe - Messen von Temperatur, Öldruck, Schall und Vibrationen

Leerlauf- und Lastprüfung bis 8 MW

Kühlkammertest zur Simulation von extremen klimatischen Bedingungen

Prüfstand für Bahngetriebe zur Simulation von dynamischen Lasten

Abnahme unserer Getriebe kann durch unabhängige Gesellschaften wie BV, DNV, LRS, GL, ABS, KR, RMR oder CCS erfolgen

Wikov ist gemäß ISO 9001: 2008 durch Loyd's Register und Bureau Veritas zertifiziert

qualität

innovation

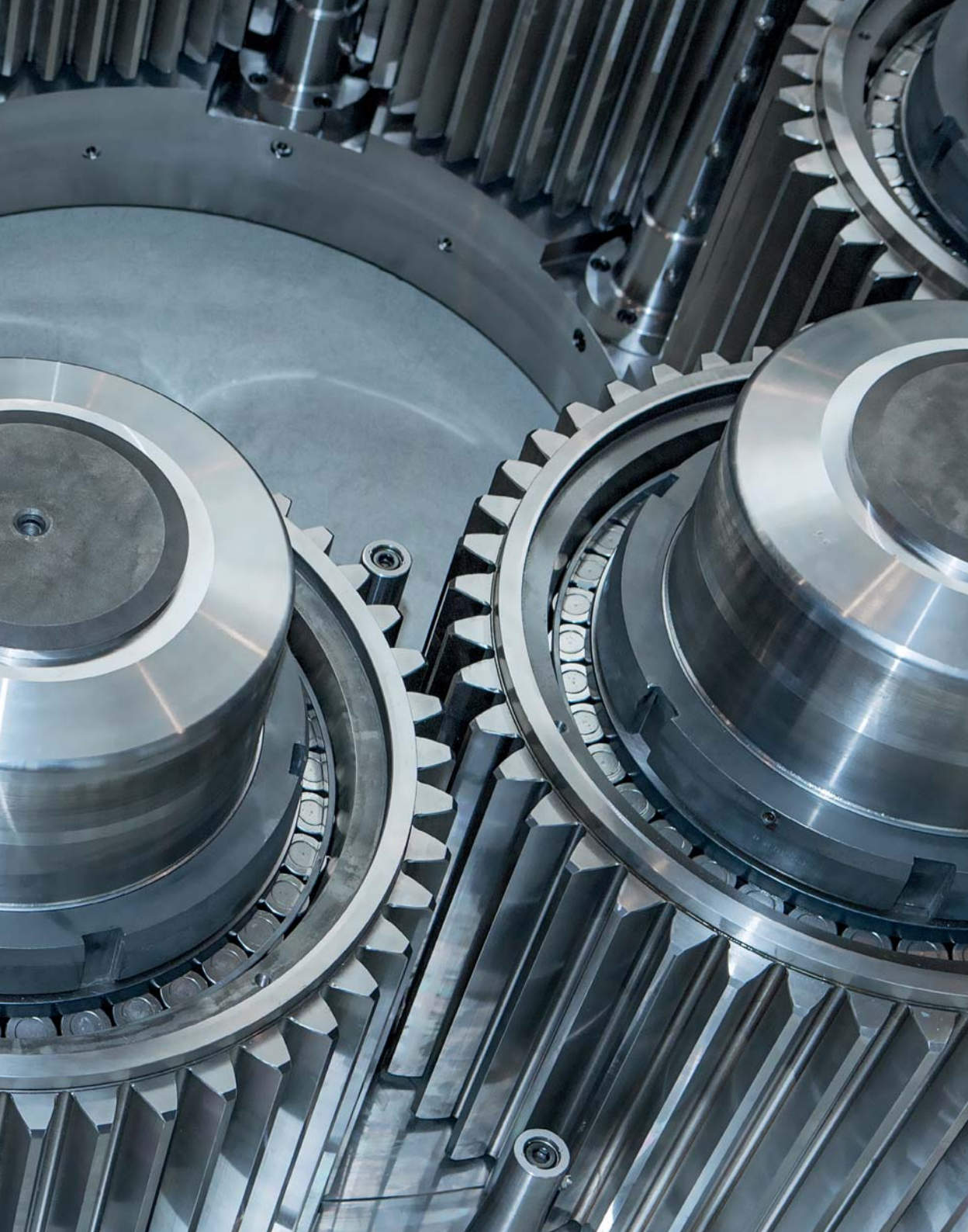

Wasserkraft

Vertikale Kaplan-Turbinen

Horizontale Kaplan-Turbinen

Francis-Turbinen

Banki-Turbinen

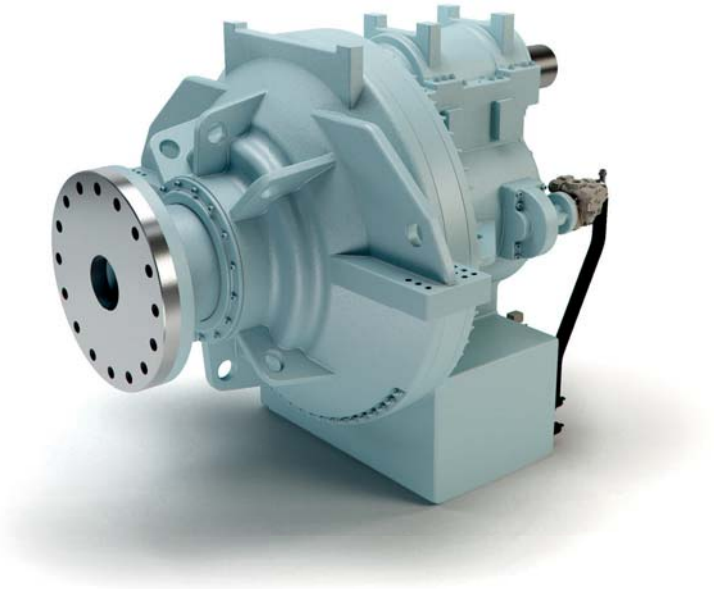

Kraftwerkstechnik

Bandanlagen

Kohlemühlen

Turbo-Kompressoren

Pumpen

Gas- und Dampfturbinen

Kühlventilatoren

etc.

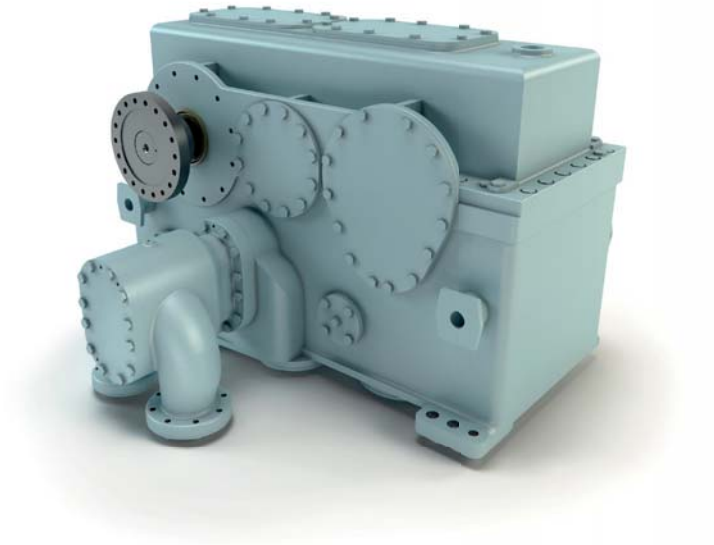

Wind- und Gezeitenkraft

Windkraftanlagen

Gezeitenkraftwerke

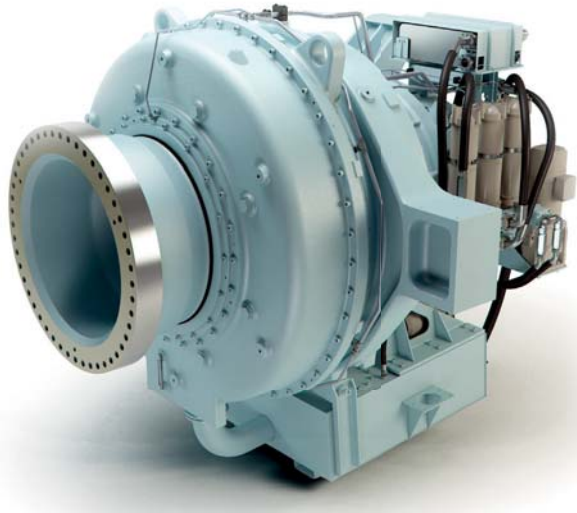

Zement und Aufbereitung von Rohstoffen

Horizontale Kugelmühlen

Vertikale Kugelmühlen

Drehrohröfen

Kegelbrecher

Bandanlagen

Rollenmühlen

etc.

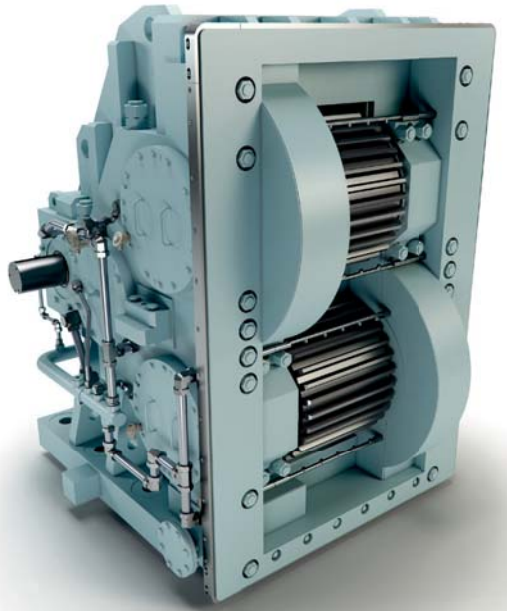

Übertage - und Untertage-bergbau

Tagebaugroßgeräte und Schwimmbagger

Bandanlagen

Achsantriebe für Muldenkipper

Vertikale Brecher

Kettenkratzförderer

Tragarme und Winden für Walzenschrämlader

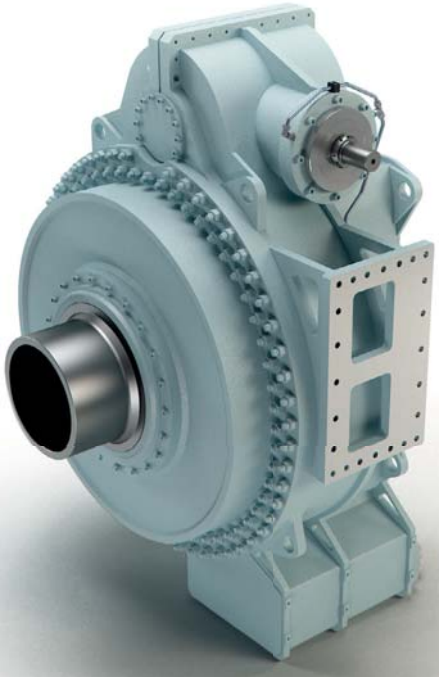

Öl und Gas / Schiffbau

Anker-, Verhol- und Schleppwinden

Feuerlöschpumpen

Kopfbohranlagen

Hebeanlagen für Plattformen

Bohrgestänge-Spannvorrichtungen

Hydraulische Propellerantriebe

etc.

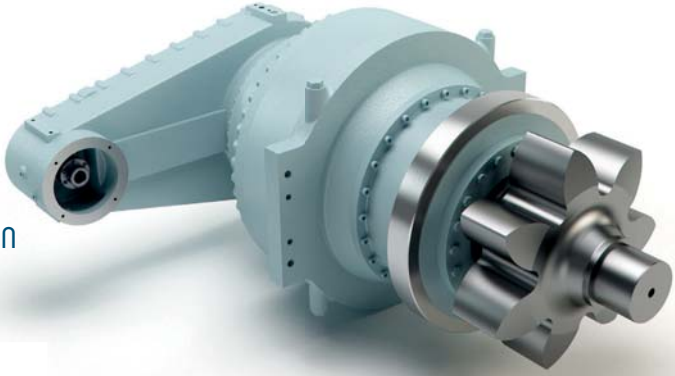

Gummi und Chemie

Rühr - und Mischwerke

Durchlaufmischer

Doppelwalzenantriebe

Kalander - und Extruder Antriebe

Abkantmaschinen

Folienherstellung

etc.

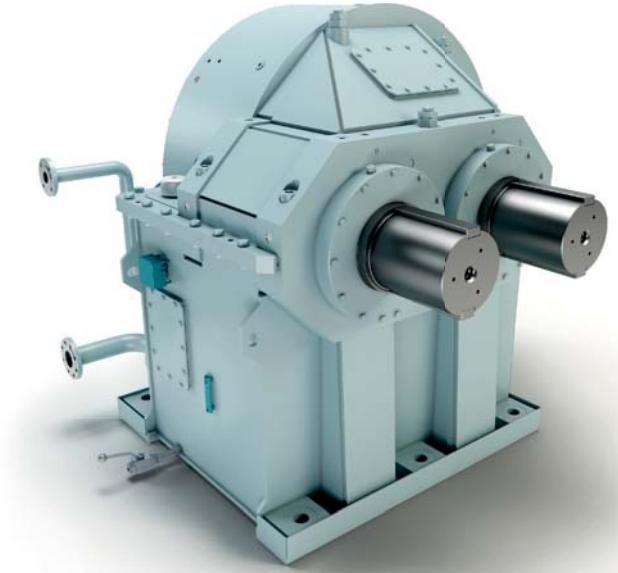

Eisen und Stahl

Walzwerke

Drahtziehmaschinen

Krananwendungen

Reibradantriebe

Wickelantriebe

etc.

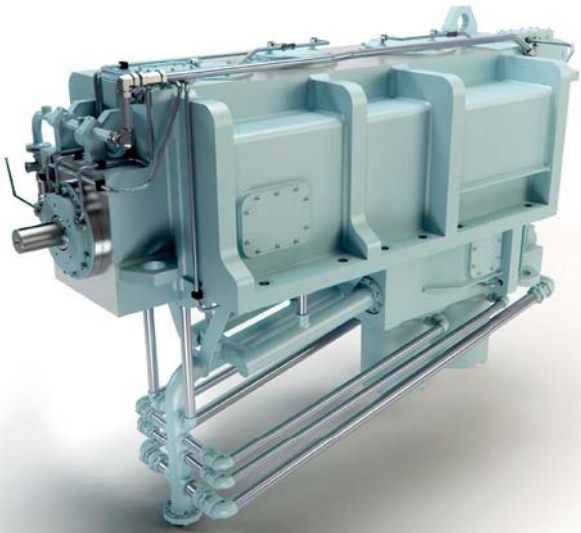

Schienenfahrzeuge und Busse

Straßenbahnen

U-Bahnen

Einschienenbahnen

Elektrische Triebwagen

Diesel Triebwagen

Achs-Antriebe für Lokomotiven

Trolleybusse, Elektro- und Hybrid- busse

Anwendungen für hohe Drehzahlen

Generatoren

Dampf- und Gasturbinen

Turbo-Kompressoren

Pumpenantriebe

etc.

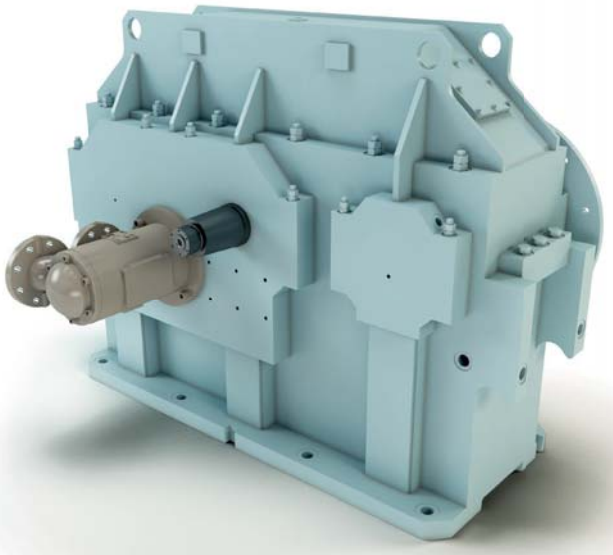

flexibilität

Betriebsstruktur

Wikov Industry a. s.

City Tower, Hvězdova 1716/2b
140 78 Praha 4, Tschechische Republik
Telefon: +420 244 016 862
E-mail: industry@wikov.com

Wikov Gear s. r. o.

Tylova 1/57
316 00 Plzeň, Tschechische Republik
Telefon: +420 377 177 110
E-mail: gear@wikov.com

Wikov MGI a. s.

Zbečník 356
549 31 Hronov, Tschechische Republik
Telefon: +420 491 488 111
E-mail: mgi@wikov.com

Wikov Sázavan s. r. o.

Okružní 600
285 22 Zruč nad Sázavou, Tschechische Republik
Telefon: +420 327 533 302
E-mail: sazavan@wikov.com

Orbital 2 Ltd.

128 Warwick Street,
Leamington Spa,
Warwickshire, CV32 4QY, Großbritannien
E-mail: office@orbital2.com

Wikov North America

1405 Sixteenth Street – Box 3
Racine, WI 53403, USA
Telefon: +1 262 995 8038
E-mail: rpolansky@wikov.com

Wikov China

Wikov Industry Beijing
Representative Office - Room 315,
floor 3, Beijing Hui Building,
No. 58 of Dong Xing Long street,
Chongwen District, Peking, China

Wikov Russia

Wikov Industry Moscow
Representative Office
4. Tverskaja - Jamskaja 33/39
125 047 Moskau, Russland
E-mail: fvlaciha@wikov.com

The Essence of Engineering

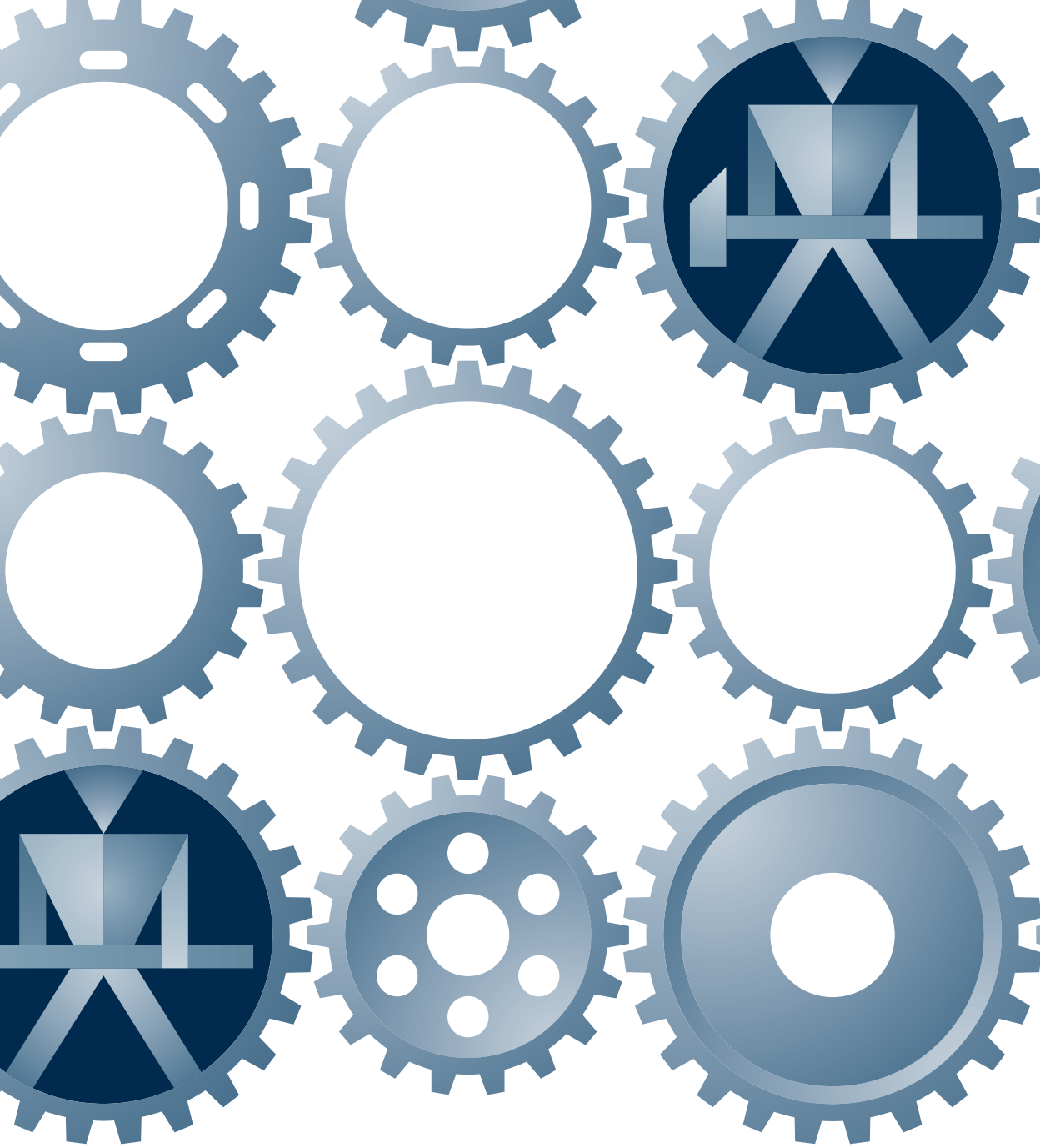

DE1802

© Wikov Industry a.s. 2018

Wikov 100th Anniversary